OULUN SIVAKKA OY / KAIJONLINNA

HUONEISTO 3 A3 | 1. KERROS | 2H+K 65m²
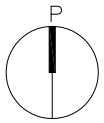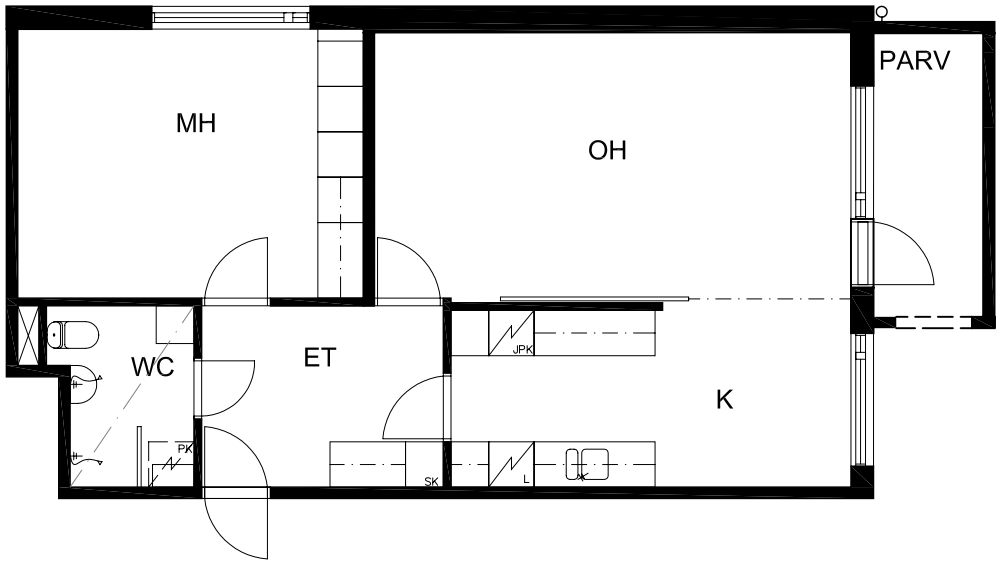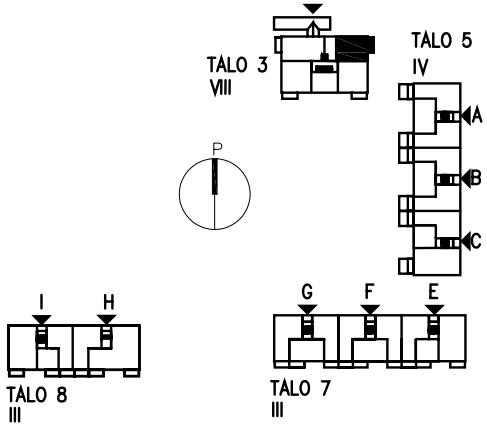
POHJAT EIVÄT OLE
TARKISTUSMITATTUJA.