OULUN SIVAKKA OY / KAIJONLINNA

HUONEISTO 3 A10 | 2. KERROS | 2H+K 61m²
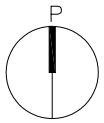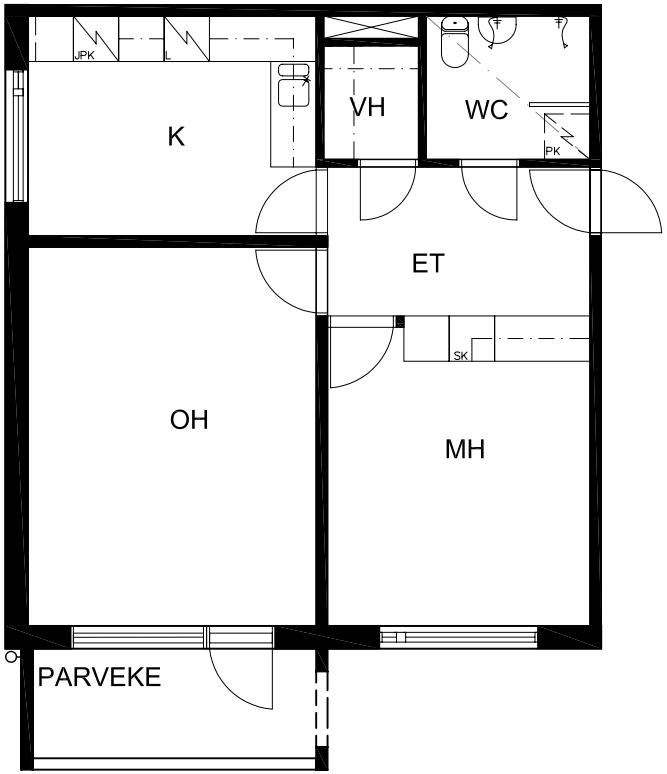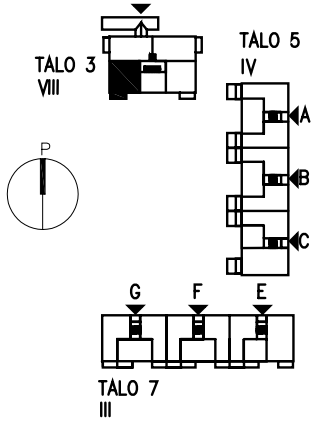
POHJAT EIVÄT OLE TARKISTUSMITATTUJA.