OULUN SIVAKKA OY / KAIJONLINNA

HUONEISTO 3 A11 | 3. KERROS | 1H+KK 35m²
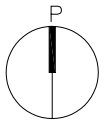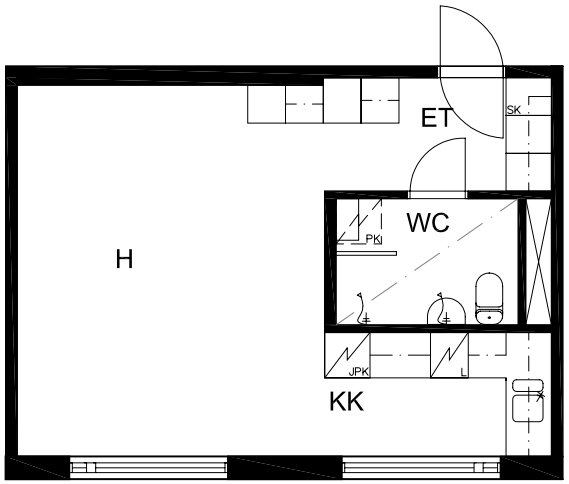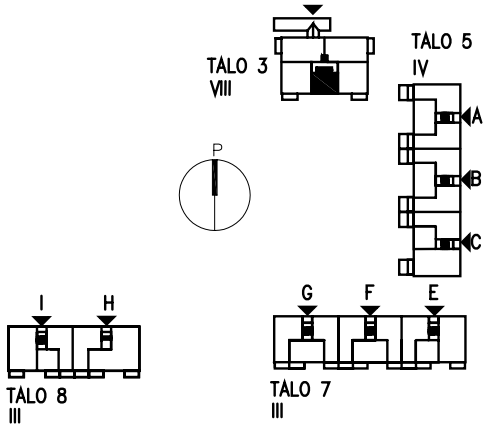
POHJAT EIVÄT OLE
TARKISTUSMITATTUJA.