OULUN SIVAKKA OY / KAIJONLINNA

HUONEISTO 3 A18 | 4. KERROS | 2H+K 65m²
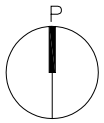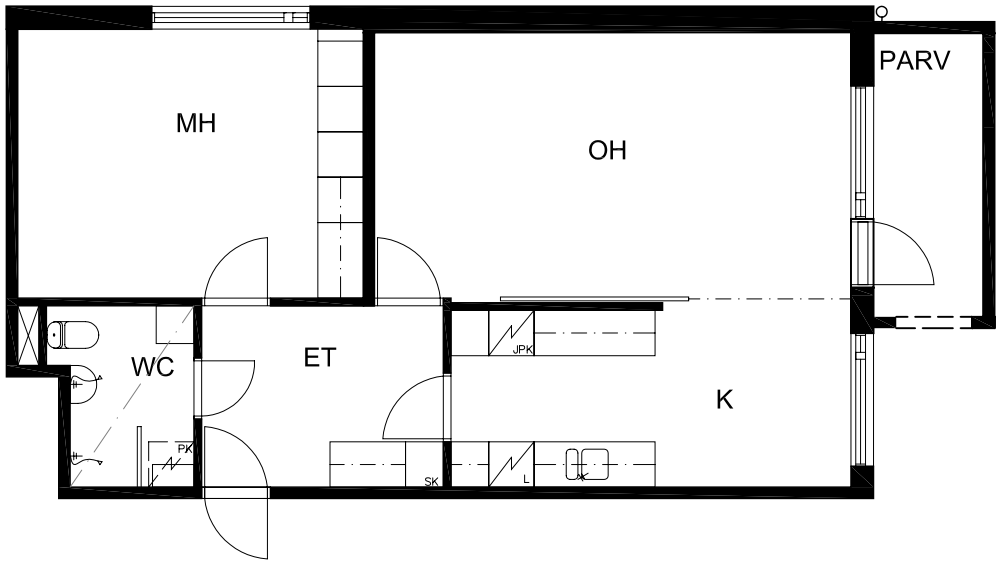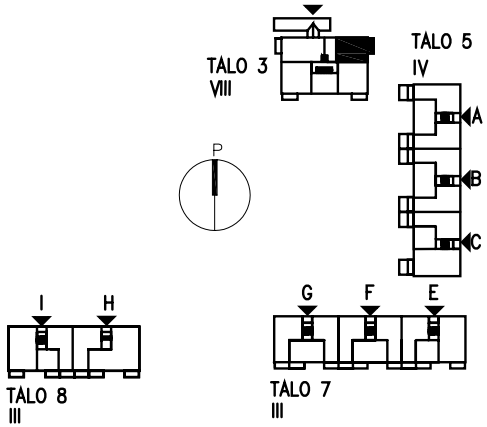
POHJAT EIVÄT OLE
TARKISTUSMITATTUJA.