# OULUN SIVAKKA OY / KAIJONLINNA

HUONEISTO 3 A31 | 7. KERROS | 1H+KK 35m²
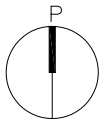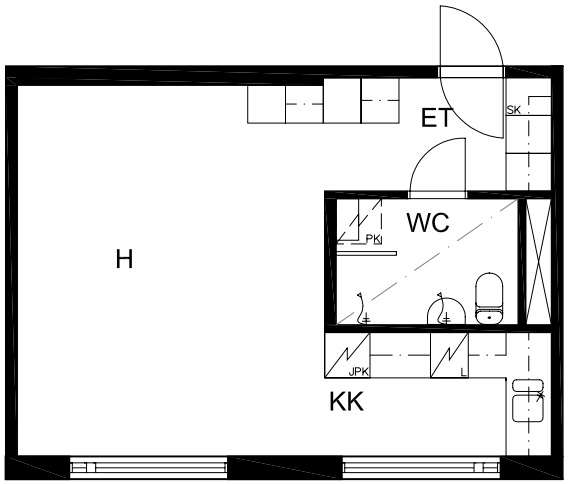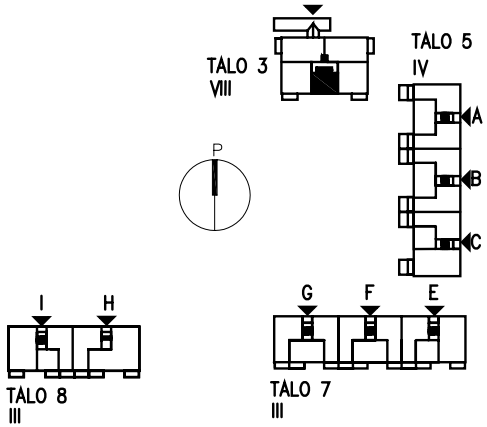
POHJAT EIVÄT OLE
TARKISTUSMITATTUJA.