OULUN SIVAKKA OY / KAIJONLINNA

HUONEISTOT 3 A35 | 7. KERROS | 2H+K 61m²
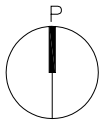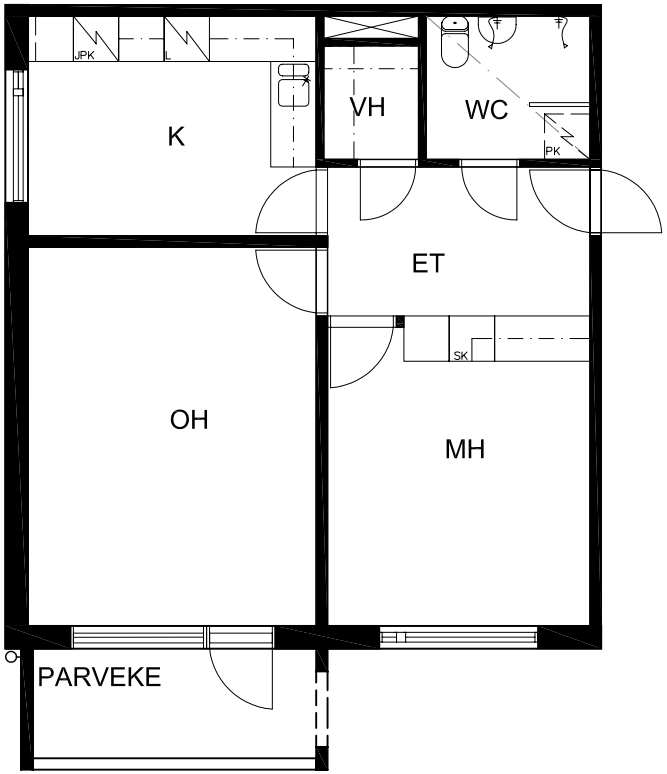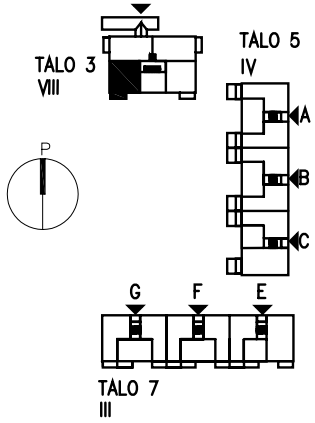
POHJAT EIVÄT OLE
TARKISTUSMITATTUJA.