OULUN SIVAKKA OY / KAIJONLINNA

HUONEISTO 3 A37 | 8. KERROS | 2H+K 61m²
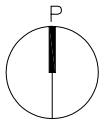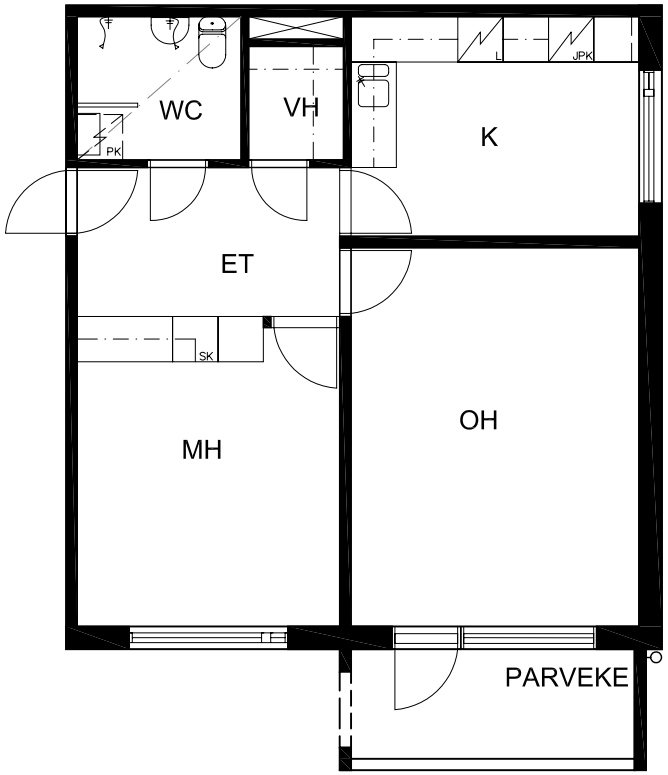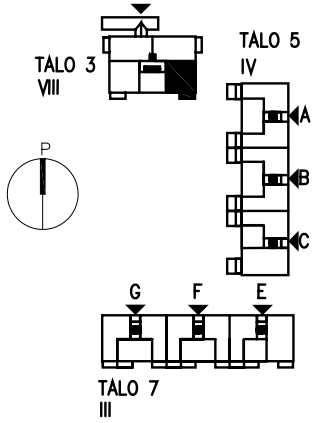
POHJAT EIVÄT OLE
TARKISTUSMITATTUJA.